FERRELECTRICA
MATERIALES ELECTRICOS

FICHA TÉCNICA



N° de Ref. : 540

Prolongador AM-TOP

carcasa de una pieza, prensaestopas roscado con estanqueidad, antitracción y protección contra deformaciones del cable

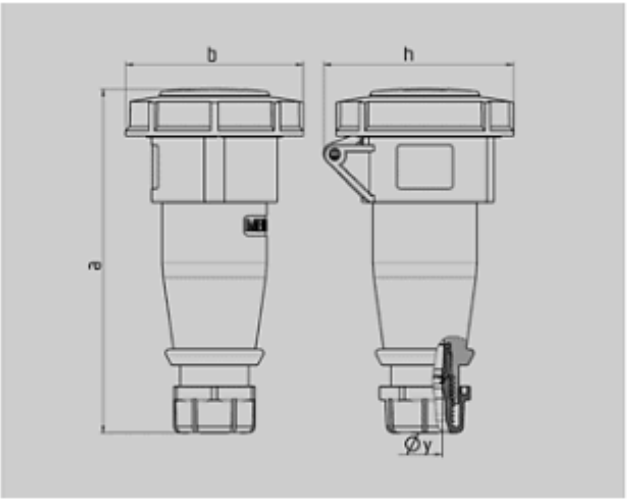

Plano	Amp.	16			32		
3 MB 62	Polos	3	4	5	3	4	5
Dim. en mm	a	146	166	172	212	212	213
	b	72	79	89	96	96	102
	h	80	88	95	98	98	105
	y	14,5	16	16	22	22	22
Borna para cond. Sección Transvers. (mm²) min.-max.		1 —2,5	1 —2,5	1 —2,5	2,5 —6	2,5 —6	2,5 —6

Grupo de artículos :	3149
voltages :	230V
rated current :	16A
pole :	3 pole
IP protection types :	IP67
position of ground contact :	6h
packing unit :	0010
Peso :	165 g

N° DE REF.							
	V	110V	230V	400V	500V	>50-500V	
	Hz	50,60	50,60	50,60	50,60	100-300	300-500
	Color código Amperios						
16 A	3	539	540	541			
	4	542	543	544	545	546	547
	5	548	549	550			
32 A	3	551	552	553			
	4	554	555	556	557	558	559
	5	560	561	562			

FERRELECTRICA
MATERIALES ELECTRICOS

FICHA TÉCNICA



N° de Ref. : 544

Prolongador AM-TOP

carcasa de una pieza, prensaestopas roscado con estanqueidad, antitracción y protección contra deformaciones del cable

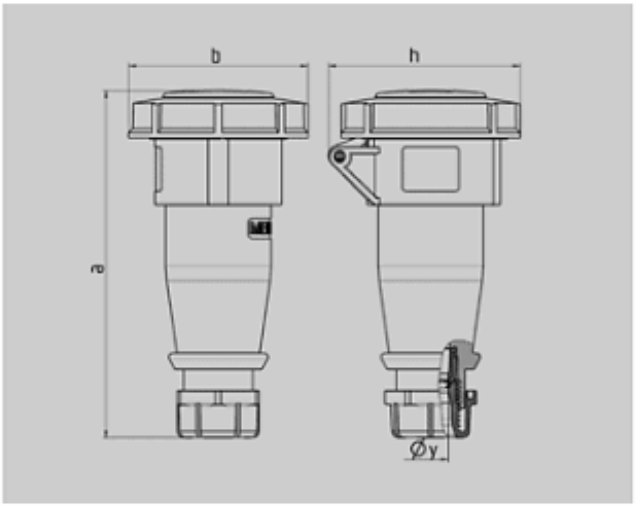

Plano	Amp.	16			32		
3 MB 62	Polos	3	4	5	3	4	5
Dim. en mm	a	146	166	172	212	212	213
	b	72	79	89	96	96	102
	h	80	88	95	98	98	105
	y	14,5	16	16	22	22	22
Borna para cond. Sección Transvers. (mm²) min.-max.		1 —2,5	1 —2,5	1 —2,5	2,5 —6	2,5 —6	2,5 —6

Grupo de artículos :	3149
voltages :	400V
rated current :	16A
pole :	4 pole
IP protection types :	IP67
position of ground contact :	6h
packing unit :	0010
Peso :	200 g

N° DE REF.							
	V	110V	230V	400V	500V	>50-500V	
	Hz	50,60	50,60	50,60	50,60	100-300	300-500
	Color código Amperios						
16 A	3	539	540	541			
	4	542	543	544	545	546	547
	5	548	549	550			
32 A	3	551	552	553			
	4	554	555	556	557	558	559
	5	560	561	562			

FERRELECTRICA MATERIALES ELECTRICOS

FICHA TÉCNICA



N° de Ref. : 550

Prolongador AM-TOP

carcasa de una pieza, prensaestopas roscado con estanqueidad, antitracción y protección contra deformaciones del cable

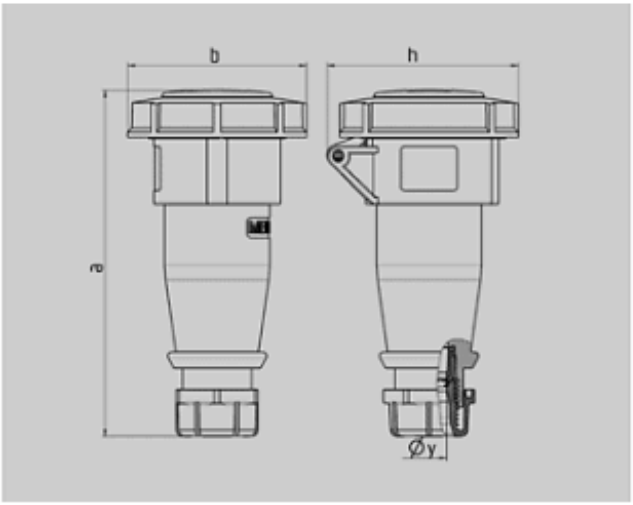

Plano	Amp.	16			32		
3 MB 62	Polos	3	4	5	3	4	5
Dim. en mm	a	146	166	172	212	212	213
	b	72	79	89	96	96	102
	h	80	88	95	98	98	105
	y	14,5	16	16	22	22	22
Borna para cond. Sección Transvers. (mm²) min.-max.		1 —2,5	1 —2,5	1 —2,5	2,5 —6	2,5 —6	2,5 —6

Grupo de artículos :	3149
voltages :	400V
rated current :	16A
pole :	5 pole
IP protection types :	IP67
position of ground contact :	6h
packing unit :	0010
Peso :	235 g

N° DE REF.							
	V	110V	230V	400V	500V	>50-500V	
	Hz	50,60	50,60	50,60	50,60	100-300	300-500
	Color código Amperios						
16 A	3	539	540	541			
	4	542	543	544	545	546	547
	5	548	549	550			
32 A	3	551	552	553			
	4	554	555	556	557	558	559
	5	560	561	562			



N° de Ref. : 552

Prolongador AM-TOP

carcasa de una pieza, prensaestopas roscado con estanqueidad, antitracción y protección contra deformaciones del cable

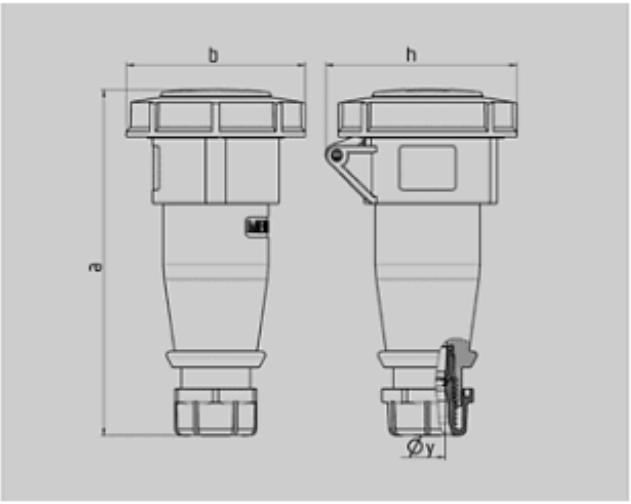

Plano	Amp.	16			32		
3 MB 62	Polos	3	4	5	3	4	5
Dim. en mm	a	146	166	172	212	212	213
	b	72	79	89	96	96	102
	h	80	88	95	98	98	105
	y	14,5	16	16	22	22	22
Borna para cond. Sección Transvers. (mm²) min.-max.		1 —2,5	1 —2,5	1 —2,5	2,5 —6	2,5 —6	2,5 —6

Grupo de artículos :	3149
voltages :	230V
rated current :	32A
pole :	3 pole
IP protection types :	IP67
position of ground contact :	6h
packing unit :	0010
Peso :	270 g

N° DE REF.							
	V	110V	230V	400V	500V	>50-500V	
	Hz	50,60	50,60	50,60	50,60	100-300	300-500
	Color código						
	Amperios						
16 A	3	539	540	541			
	4	542	543	544	545	546	547
	5	548	549	550			
32 A	3	551	552	553			
	4	554	555	556	557	558	559
	5	560	561	562			



N° de Ref. : 556

Prolongador AM-TOP

carcasa de una pieza, prensaestopas roscado con estanqueidad, antitracción y protección contra deformaciones del cable

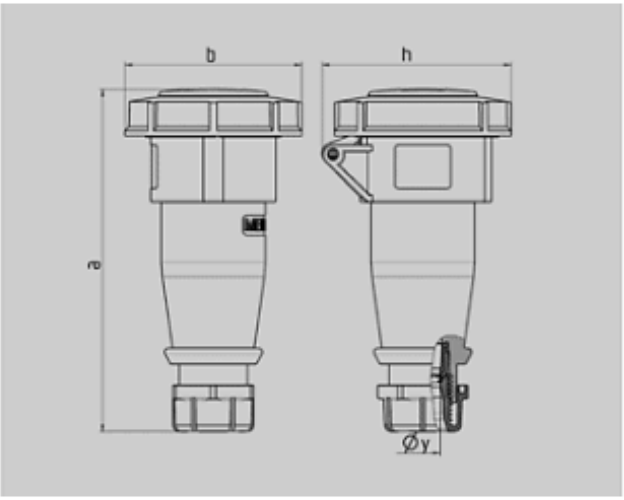

Plano	Amp.	16			32		
3 MB 62	Polos	3	4	5	3	4	5
Dim. en mm	a	146	166	172	212	212	213
	b	72	79	89	96	96	102
	h	80	88	95	98	98	105
	y	14,5	16	16	22	22	22
Borna para cond. Sección Transvers. (mm²) min.-max.		1 —2,5	1 —2,5	1 —2,5	2,5 —6	2,5 —6	2,5 —6

Grupo de artículos :	3149
voltages :	400V
rated current :	32A
pole :	4 pole
IP protection types :	IP67
position of ground contact :	6h
packing unit :	0010
Peso :	280 g

N° DE REF.							
	V	110V	230V	400V	500V	>50-500V	
	Hz	50,60	50,60	50,60	50,60	100-300	300-500
	Color código Amperios						
16 A	3	539	540	541			
	4	542	543	544	545	546	547
	5	548	549	550			
32 A	3	551	552	553			
	4	554	555	556	557	558	559
	5	560	561	562			

FERRELECTRICA
MATERIALES ELECTRICOS

FICHA TÉCNICA



N° de Ref. : 562

Prolongador AM-TOP

carcasa de una pieza, prensaestopas roscado con estanqueidad, antitracción y protección contra deformaciones del cable

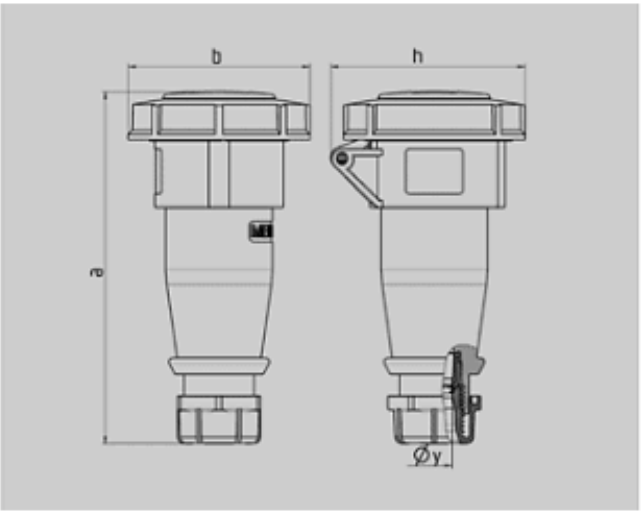

Plano	Amp.	16			32		
3 MB 62	Polos	3	4	5	3	4	5
Dim. en mm	a	146	166	172	212	212	213
	b	72	79	89	96	96	102
	h	80	88	95	98	98	105
	y	14,5	16	16	22	22	22
Borna para cond. Sección Transvers. (mm²) min.-max.		1 —2,5	1 —2,5	1 —2,5	2,5 —6	2,5 —6	2,5 —6

Grupo de artículos :	3149
voltages :	400V
rated current :	32A
pole :	5 pole
IP protection types :	IP67
position of ground contact :	6h
packing unit :	0010
Peso :	320 g

N° DE REF.							
	V	110V	230V	400V	500V	>50-500V	
	Hz	50,60	50,60	50,60	50,60	100-300	300-500
	Color código Amperios						
16 A	3	539	540	541			
	4	542	543	544	545	546	547
	5	548	549	550			
32 A	3	551	552	553			
	4	554	555	556	557	558	559
	5	560	561	562			

FERRELECTRICA MATERIALES ELECTRICOS

FICHA TÉCNICA

MENNEKES®
Plugs for the world

Prolongador PowerTOP® Xtra - N° de Ref. 14206



- Contacto roscado
- Superficies engomadas
- Bornes tipo marco
- 63A: SoftCONTACT, 125A: Contacto con resorte de torsión
- Portacontactos altamente resistente al calor
- Prensaestopas roscado con junta de estanqueidad
- Dispositivo antitracción y protección contra pliegues del cable
- Carcasa con cierre roscado
- Gatillo de seguridad para carcasa y prensaestopas roscado
- Productos con contacto piloto: Nº de ref. + índice P

Grado de protección	IP 67
Amperios	63A
Polos	4p
Voltios	400V
Hertzios	50-60 Hz
Sentido horario	6h
Contactos	portacontactos altamente resistente al calor
Técnica de conexión	bornas de tornillo, SoftCONTACT

Unidades embalaje 5 Cantidad

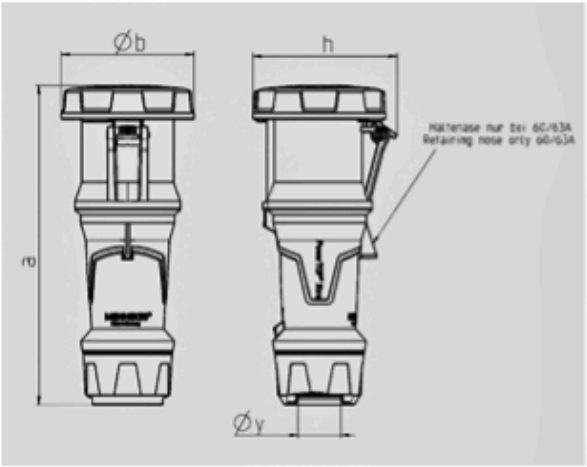

Plano 3 MB 68	Amp. / Polos	63 3	63 4	63 5	125 3	125 4	125 5
Dim. en mm	a	270	270	270	310	310	310
	b	113	113	113	125	125	125
	h	123	123	123	135	135	135
	y	36	36	36	49	49	49
Borna para cond. Sección		6	6	6	25	25	25
Transvers. (mm²) min.-max.		—16	—16	—16	—50	—50	—50

FERRELECTRICA MATERIALES ELECTRICOS

FICHA TÉCNICA

MENNEKES®
Plugs for the world

Prolongador PowerTOP® Xtra - N° de Ref. 14212



- Contacto roscado
- Superficies engomadas
- Bornes tipo marco
- 63A: SoftCONTACT, 125A: Contacto con resorte de torsión
- Portacontactos altamente resistente al calor
- Prensaestopas roscado con junta de estanqueidad
- Dispositivo antitracción y protección contra pliegues del cable
- Carcasa con cierre roscado
- Gatillo de seguridad para carcasa y prensaestopas roscado
- Productos con contacto piloto: Nº de ref. + índice P

Grado de protección	IP 67
Amperios	63A
Polos	5p
Voltios	400V
Hertzios	50-60 Hz
Sentido horario	6h
Contactos	portacontactos altamente resistente al calor
Técnica de conexión	bornas de tornillo, SoftCONTACT

Unidades embalaje 5 Cantidad

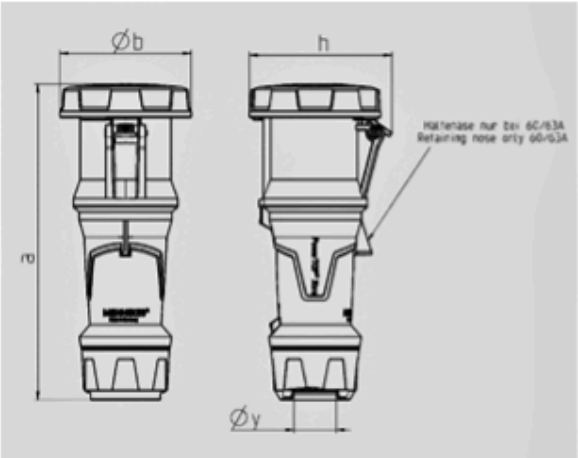

Plano 3 MB 68	Amp. / Polos	63 3	63 4	63 5	125 3	125 4	125 5
Dim. en mm	a	270	270	270	310	310	310
	b	113	113	113	125	125	125
	h	123	123	123	135	135	135
	y	36	36	36	49	49	49
Borna para cond. Sección		6	6	6	25	25	25
Transvers. (mm²) min.-max.		—16	—16	—16	—50	—50	—50

FERRELECTRICA
MATERIALES ELECTRICOS

FICHA TÉCNICA

MENNEKES®
Plugs for the world

Prolongador PowerTOP® Xtra - N° de Ref. 14219



- Contacto roscado
- Superficies engomadas
- Bornes tipo marco
- 63A: SoftCONTACT, 125A: Contacto con resorte de torsión
- Portacontactos altamente resistente al calor
- Prensaestopas roscado con junta de estanqueidad
- Dispositivo antitracción y protección contra pliegues del cable
- Carcasa con cierre roscado
- Gatillo de seguridad para carcasa y prensaestopas roscado
- Productos con contacto piloto: Nº de ref. + índice P

Grado de protección	IP 67
Amperios	125A
Polos	4p
Voltios	400V
Hertzios	50-60 Hz
Sentido horario	6h
Contactos	portacontactos altamente resistente al calor
Técnica de conexión	bornas de tornillo, TorsionSpringCONTACT

Unidades embalaje 5 Cantidad

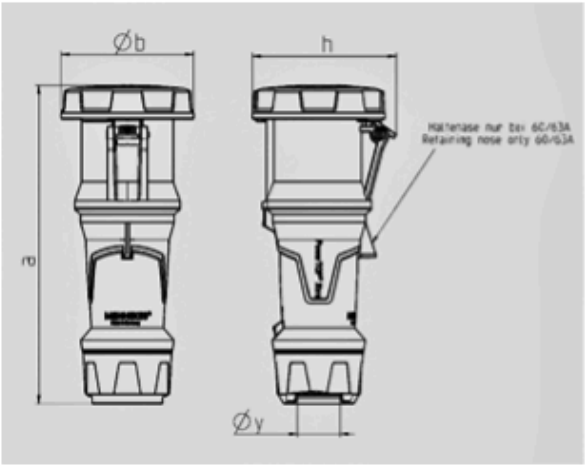

Plano 3 MB 68	Amp. / Polos	63 3	63 4	63 5	125 3	125 4	125 5
Dim. en mm	a	270	270	270	310	310	310
	b	113	113	113	125	125	125
	h	123	123	123	135	135	135
	y	36	36	36	49	49	49
Borna para cond. Sección		6	6	6	25	25	25
Transvers. (mm²) min.-max.		—16	—16	—16	—50	—50	—50

FERRELECTRICA MATERIALES ELECTRICOS

FICHA TÉCNICA

MENNEKES®
Plugs for the world

Prolongador PowerTOP® Xtra - N° de Ref. 14225



- Contacto roscado
- Superficies engomadas
- Bornes tipo marco
- 63A: SoftCONTACT, 125A: Contacto con resorte de torsión
- Portacontactos altamente resistente al calor
- Prensaestopas roscado con junta de estanqueidad
- Dispositivo antitracción y protección contra pliegues del cable
- Carcasa con cierre roscado
- Gatillo de seguridad para carcasa y prensaestopas roscado
- Productos con contacto piloto: N° de ref. + índice P

Grado de protección	IP 67
Amperios	125A
Polos	5p
Voltios	400V
Hertzios	50-60 Hz
Sentido horario	6h
Contactos	portacontactos altamente resistente al calor
Técnica de conexión	bornas de tornillo, TorsionSpringCONTACT

Unidades embalaje 5 Cantidad

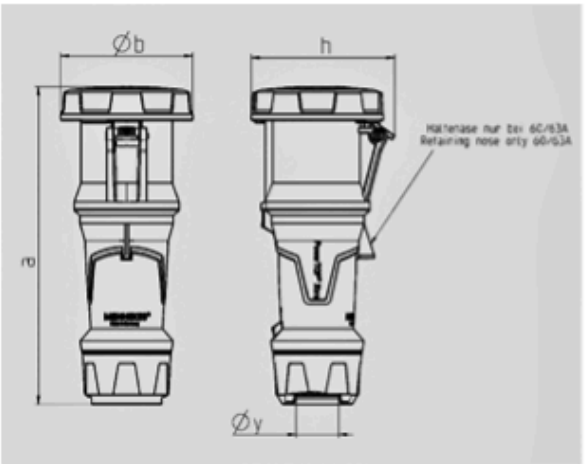

Plano	Amp.	63			125		
3 MB 68	Polos	3	4	5	3	4	5
Dim. en mm	a	270	270	270	310	310	310
	b	113	113	113	125	125	125
	h	123	123	123	135	135	135
	y	36	36	36	49	49	49
Borna para cond. Sección		6	6	6	25	25	25
Transvers. (mm²) min.-max.		—16	—16	—16	—50	—50	—50