FERRELECTRICA
MATERIALES ELECTRICOS

FICHA TÉCNICA

LÍNEA DOMICILIARIA / CONTENEDOR IP55

DESCRIPCIÓN

Casquete para sobreponer, diseñado para instalaciones en ambientes exteriores o con presencia de humedad, polvo o líquidos. Garantiza funcionamiento y vida útil de los artefactos así como la correcta protección del usuario

CONSTRUCCIÓN

- Fabricados en material termoplástico Polipropileno
- Con membrana protectora flexible para accionamientos sin levantar la tapa
- Tapa protectora cerrada garantiza protección IP55
- Sistema de anclaje de fácil instalación en muros
- Versión componible y armada

5325001

5325002

5325003

5325103

5325201

5325202

5325203

5325301

5325302

5325303

5325304

5325305

DATOS TÉCNICOS

Código	Descripción	Modelo	Corriente y tensión nominal	Material	Estándar	Grado de Protección	QR
5325001	Contenedor sobrepuesto IP55 1 módulo	WP1P	-	Termo plástico PP	IEC 60670 - IEC 60669 - IEC 60884	IP55	357667
5325002	Contenedor sobrepuesto IP55 2 módulos	WP2P	-				
5325003	Contenedor sobrepuesto IP55 3 módulos	WP3P	-				
5325103	Tapa de 3 módulos para instalaciones embutidas	WP-T	-				
5325201	Contenedor IP55 con interruptor simple (9/12) 10A 250V blanco	WP1P / KER912	10A-250V~/50Hz				357667 - 313778
5325202	Contenedor IP55 con interruptor doble (9/15) 10A 250V blanco	WP2P / KER-912					
5325203	Contenedor IP55 con interruptor (9/12) + toma de corriente 10A 250V blanco	WP2P / KER-912 / KER-10A					357667 - 313778 - 313093
5325301	Contenedor IP55 con toma de corriente simple 10A 250V blanco	WP1P / KER-10A					357667 - 313093
5325302	Contenedor IP55 con toma de corriente doble 10A 250V blanco	WP2P / KER-10A					
5325303	Contenedor IP55 con toma de corriente doble 10A + 10/16A 250V blanco	WP2P / KER-10A / KER-10A/16A	10 - 10/16A – 250V ~/50Hz				357667 - 313093 - 313090
5325304	Contenedor IP55 con toma de corriente simple 10/16A 250V blanco	WP1P / KER-10A/16A	10 a 16A-250V~/50Hz				357667 - 313090
5325305	Contenedor IP55 con toma de corriente doble 10/16A 250V blanco	WP2P / KER-10A/16A	10 a 16A-250V~/50Hz				357667 - 313090

DIMENSIONES

Contenedor sobrepuesto IP55 1 módulo

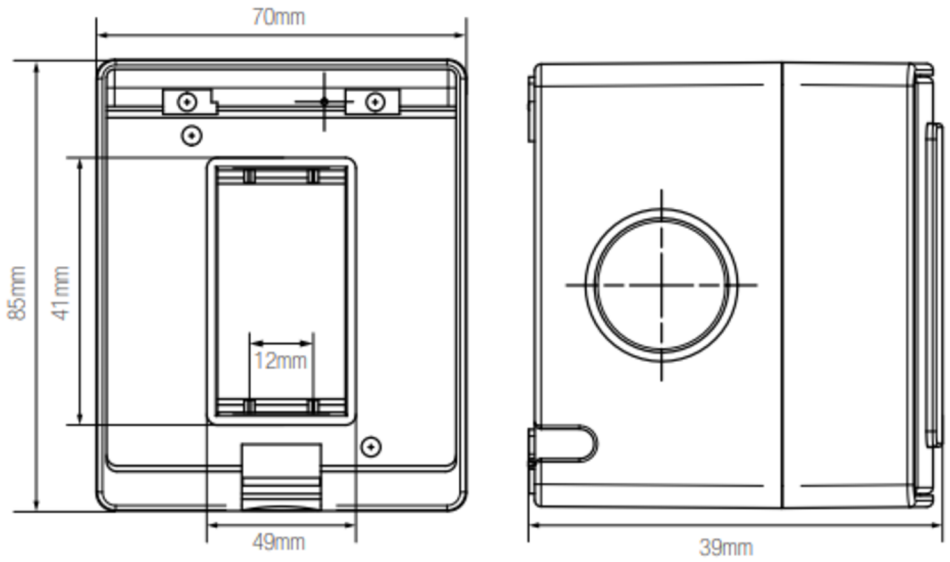

DIMENSIONES

Contenedor sobrepuesto IP55 2 módulos

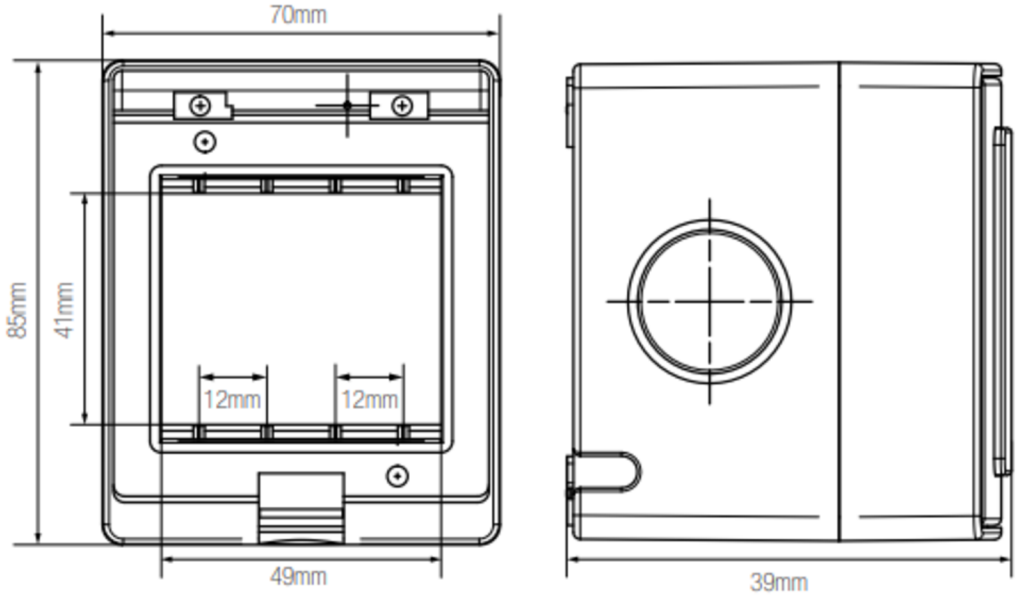
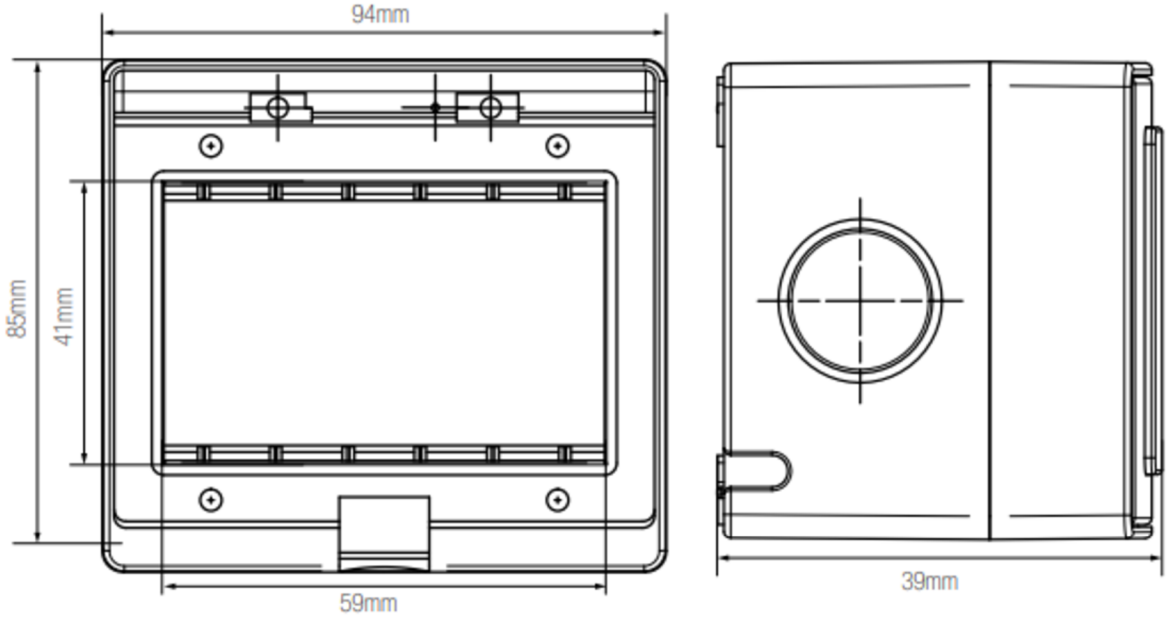
Contenedor sobrepuesto IP55 3 módulos