LA GENERACIÓN VERDE DE AUTOMATISMOS PARA PUERTAS PEATONALES

Con solo motores Brushless de accionamiento directo y fuente de alimentación de rango extendido 100240 V (50/60 Hz) con tecnología Switch Mode



LOS PRIMEROS AUTOMATISMOS DE AHORRO DE ENERGÍA Y ECOLÓGICOS QUE REDUCEN EL CONSUMO DE ENERGÍA DE MÁS DEL 50%

ENERGY SAVING · GEARBOX FREE · BATTERY FREE · Brushless Motors 5 Year WARRANTY · PRODUCT 5 million cycles TESTED

CATÁLOGO DE PRODUCTOS - EDICIÓN DE MARZO 2026

FACE nace con el claro propósito de introducir en el mercado una nueva generación de automatismos innovadores y respetuosos con el medio ambiente.

SENCILLEZ

El objetivo de FACE es de simplificar sus productos para facilitar la instalación y el mantenimiento. La simplificación del producto también prolonga la vida útil y reduce su impacto en el planeta.

INNOVACIÓN

Los automatismos FACE están en constante innovación. Desde el principio, el núcleo del sistema ha sido el motor patentado brushless de accionamiento directo. Después de esto se han introducido muchas otras innovaciones, como el primer automatismo sin batería con tecnología de Supercapacitor.

SOSTENIBILIDAD

FACE cree en un futuro sostenible y se compromete a fabricar productos que respeten el planeta.
Por este motivo, los automatismos FACE no utilizan baterías, tienen una mayor vida útil y minimizan el consumo energético.

Hoy en día, los productos FACE se distribuyen en más de 50 países y se han convertido en un referente tecnológico en el mercado.



EFICIENTE
Los automatismos FACE reducen el consumo de energía en un 50%*. Este extraordinario resultado se ha logrado gracias a la tecnología Switch Mode y a la eliminación del reductor mediante la conexión directa entre el motor brushless y la correa.

SILENCIOSO
La configuración sin motorreductor, el diseño específico del perfil y de las ruedas de los carros garantizan el máximo nivel de silencio.

CONFIABLE Y CON BAJOS COSTES DE MANTENIMIENTO
Se ha maximizado la fiabilidad: el motor funciona a baja velocidad para que no esté sujeto a desgaste, los supercondensadores tienen una vida útil siete veces mayor que las baterías estándares, el encoder está protegido dentro de la carcasa del motor y el reductor simplemente no está presente.

FÁCIL DE USAR Y FÁCIL DE INSTALAR
Todo debe ser lo más sencillo posible: la instalación mecánica, el dispositivo de fijación del sensor, el display integrado, la conexión USB para la actualización del firmware, la carga/descarga de los ajustes, los terminales configurables y el sistema de control remoto.

DISPONIBLES EN LA VERSIÓN EMERGENCY
Un sistema redundante con motor de accionamiento directo de doble bobinado hace que los automatismos FACE sean adecuados para vías de evacuación, cumpliendo con la norma EN16005.



Motor Brushless de accionamiento directo

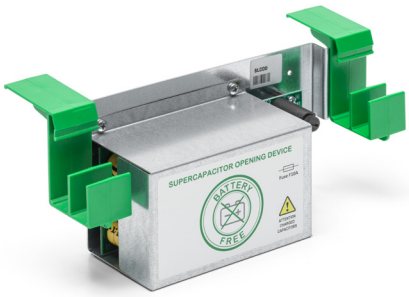

Dispositivo de apertura supercapacitor



Dispositivo de fijación del sensor

*Pruebas realizadas comparando una puerta corredera de dos hojas SL5 con un automatismo tradicional con motor de escobillas CC, reductor y transformador tradicional.

GAMA DE AUTOMATISMOS PUERTAS CORREDERAS

AUTOMATISMOS PUERTAS CORREDERAS	PESO MÁXIMO		CLASE DE SERVICIO INTERMITENCIA	DIMENSIONES DE LA SECCIÓN
	1 hoja	2 hojas		
SL3L LIGHT	1x70 kg	2x50 kg 2x60 kg	Funcionamiento continuo S3 = 100% S3 = 80%	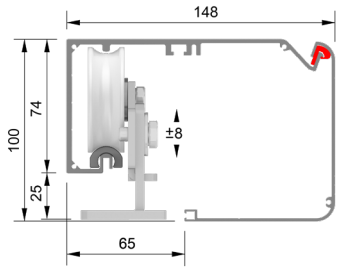
SL4A ADVANCED SL4E EMERGENCY	1x100 kg 1x100 kg	2x90 kg 2x90 kg	Funcionamiento continuo S3 = 100% S3 = 100%	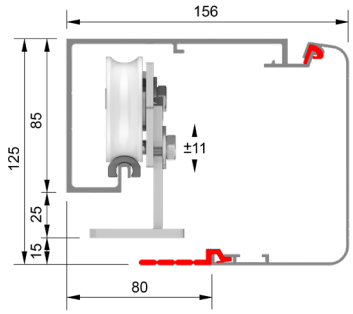
SL5A ADVANCED SL5E EMERGENCY SL5H HEAVY	1x140 kg 1x140 kg 1x180 kg	2x120 kg 2x120 kg 2x150 kg	Funcionamiento continuo S3 = 100% S3 = 100% Funcionamiento intenso S3 = 60%	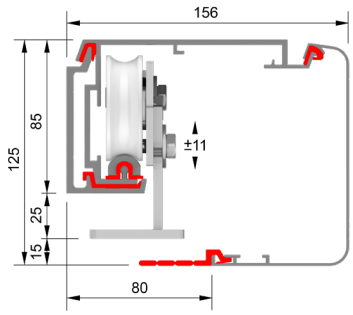
SL6A ADVANCED SL6E EMERGENCY SL6H HEAVY SL6B BIG	1x140 kg 1x140 kg 1x180 kg 1x400 kg	2x120 kg 2x120 kg 2x150 kg 2x250 kg	Funcionamiento continuo S3 = 100% S3 = 100% S3 = 60% S3 = 60%	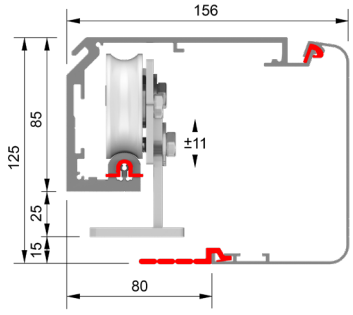
HERMETIC SL6HA ADVANCED SL6HB BIG	 1x100 kg 1x200 kg		Funcionamiento intenso S3 = 60% S3 = 60%	
TELESCOPIC SLTA ADVANCED SLTE EMERGENCY	2x100 kg 2x100 kg	4x70 kg 4x70 kg	Funcionamiento continuo S3 = 100% S3 = 100%	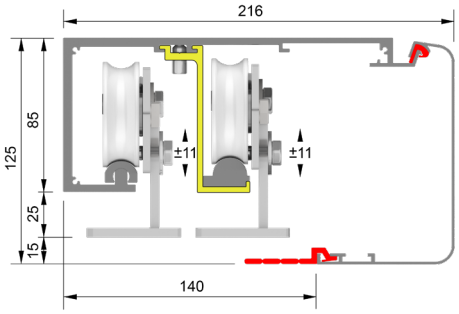

PUERTAS CORREDERAS SL3

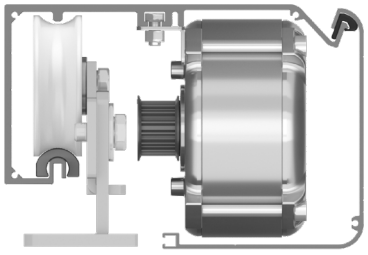

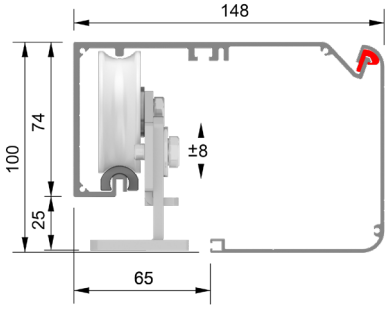

COMPACTO

SL3 es el automatismo más compacto de la gama FACE, equipado con un motor brushless de accionamiento directo, es adecuado para su instalación incluso en espacios reducidos.

FÁCIL MANTENIMIENTO

La configuración sin reductor hace que **SL3** sea extremadamente confiable, minimizando las necesidades de mantenimiento. El motor brushless cuenta una garantía de 5 años y el automatismo está probado durante 3 millones de ciclos.

UN CONTROL POTENTE

El control incluye de serie una amplia gama de funciones nativas, una pantalla integrada, terminales configurables, una puerta USB y una interfaz de control remoto.

	LIGHT
Dimensiones (mm):	100 x 148 x 6600
Alcance máximo (kg):	1 hoja: 70 2 hojas: 2 x 50 S3=100% 2 hojas: 2 x 60 S3=80%
Velocidad máxima (m/s):	1 hoja: 0.8 2 hojas: 1.6
Clase de servicio	Funcionamiento continuo
Alimentación	100 - 240 V 50/60 Hz
Potencia nominal (W)	60
Stand-by (W)	8
Carga nominal (N)	80
Grado de protección	IP20
Temperatura de funcionamiento (°C)	-15 / +50
Salida de accesorios	12 Vdc (1 A max)
Actualización de firmware	USB Estándar / Micro SD

SL3 es un automatismo muy compacto y cumple con los altos estándares de rendimiento y calidad de FACE. Está equipado con un motor brushless y con un potente panel de control. SL3 se integra perfectamente en cualquier entorno gracias a su diseño altamente compacto.

El motor Brushless de accionamiento directo asegura un funcionamiento silencioso y prolonga su vida útil.

PUERTAS CORREDERAS SL4

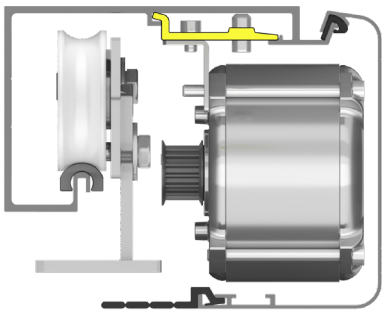

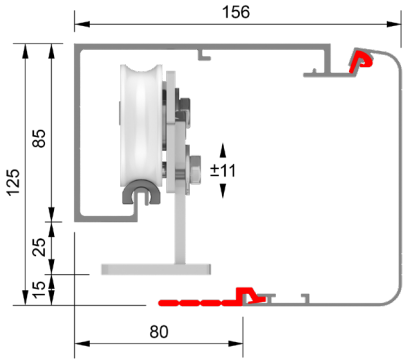

ALTO RENDIMIENTO

Equipado con un motor brushless de accionamiento directo, **SL4** puede instalarse en cualquier entorno gracias a su diseño compacto y la optimización de sus componentes.

FÁCIL MANTENIMIENTO

La configuración sin reductor hace que **SL4** sea extremadamente confiable y ofrezca un alto rendimiento, minimizando las necesidades de mantenimiento. El motor brushless tiene una garantía de 5 años y el automatismo ha sido probado durante 5 millones de ciclos.

UN CONTROL POTENTE

El control incluye de serie una amplia variedad de funciones nativas, una pantalla integrada, terminales configurables, un puerto USB y una interfaz de control remoto.

	ADVANCED EMERGENCY
Dimensiones (mm):	125 x 156 x 6600
Alcance máximo (kg):	1 hoja: 100 2 hojas: 2 x 90
Velocidad máxima (m/s):	1 hoja: 0.8 2 hojas: 1.6
Clase de servicio	Funcionamiento continuo
Alimentación	100 - 240 V 50/60 Hz
Potencia nominal (W)	70
Stand-by (W)	10
Carga nominal (N)	150
Grado de protección	IP20
Temperatura de funcionamiento (°C)	-15 / +50
Salida de accesorios	12 Vdc (1 A max)
Actualización de firmware	USB Estándar / Micro SD

SL4 es referente en eficiencia energética. El motor brushless de accionamiento directo aumenta la vida útil del automatismo mientras mantiene un nivel de silencio optimo.

SL4 está disponible en dos versiones: **ADVANCED** y **EMERGENCY** redundante.

PUERTAS CORREDERAS SL5

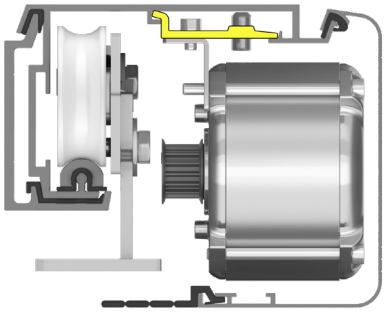

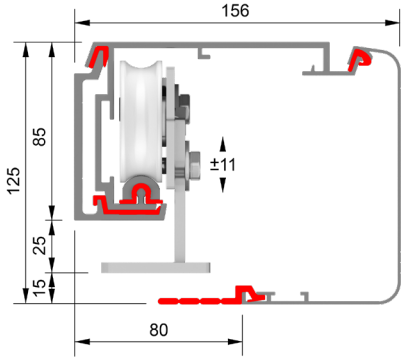

SILENCIOSA

La configuración de tres juntas combinada con el motor brushless de accionamiento directo, hace que **SL5** sea excepcionalmente silenciosa.

FÁCIL MANTENIMIENTO

La configuración sin reductor convierte a **SL5** en un sistema extremadamente confiable y con altas prestaciones, minimizando la necesidad de mantenimiento.
El motor Brushless tiene una garantía de 5 años y el automatismo ha sido probado durante 5 millones de ciclos.

FACIL DE INSTALAR

Todas las tareas de mantenimiento e instalación son sumamente sencillas, gracias a la configuración del perfil y al sistema de enganche del perfil del carril y de todos los componentes.

	ADVANCED EMERGENCY	HEAVY
Dimensiones (mm):	125 x 156 x 6600	
Alcance máximo (kg):	1 hoja:140 2 hojas:120	1 hoja: 180 2 hojas:150
Velocidad máxima (m/s):	1 hoja:0.8 2 hojas:1.6	1 hoja:0.6 2 hojas:1.2
Clase de servicio	Funcion. continuo	Funcion. intenso
Alimentación	100 - 240 V 50/60 Hz	
Potencia nominal (W)	70	
Stand-by (W)	10	
Carga nominal (N)	150	
Grado de protección	IP20	
Temperatura de funcionamiento (°C)	-15 / +50	
Salida de accesorios	12 Vdc (1 A max)	
Actualización de firmware	USB Estándar / Micro SD	

El automatismo **SL5** es un referente en el mercado debido a su funcionamiento silencioso logrado gracias al sistema de tres juntas que absorben ruidos y vibraciones. Alcanza un máximo nivel de eficiencia energética gracias al motor brushless de accionamiento directo y a la tecnología switch mode.

La instalación es muy sencilla y fácil gracias al sistema de perfiles, al sistema de enganche de los componentes internos y al display integrado.
SL5 está disponible en la versión **ADVANCED** o **EMERGENCY** redundante y **HEAVY** para hojas de hasta 180 kg.

PUERTAS CORREDERAS SL6

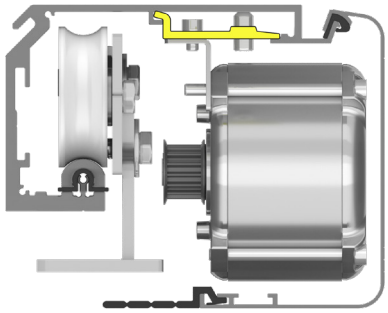

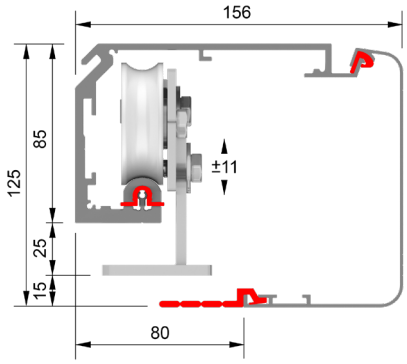

VERSÁTIL

SL6 es extremadamente versátil: en versión **Advanced** o **Emergency** es apta para hojas de hasta 140 kg, pero en las versiones **Heavy** o **Big** puede alcanzar hasta 400 kg de carga.

FACIL MANTENIMIENTO

La configuración sin reductor hace que **SL6** sea extremadamente fiable y ofrezca alto rendimiento, minimizando la necesidad de mantenimiento. El motor brushless cuenta con una garantía de 5 años, y el automatismo ha sido probado durante 5 millones de ciclos.

UN CONTROL POTENTE

El control incluye de serie una amplia gama de funciones, una pantalla integrada, terminales programables, un puerto USB y una interfaz de control remoto.

	ADVANCED EMERGENCY	HEAVY
Dimensiones (mm):	125 x 156 x 6600	
Alcance máximo (kg):	1 hoja: 140 2 hojas: 120	1 hoja: 180 2 hojas: 150
Velocidad máxima (m/s):	1 hoja: 0.8 2 hojas: 1.6	1 hoja: 0.6 2 hojas: 1.2
Clase de servicio	Funcion. continuo	Funcion. intenso
Alimentación	100 - 240 V 50/60 Hz	
Potencia nominal (W)	70	
Stand-by (W)	10	
Carga nominal (N)	150	
Grado de protección	IP20	
Temperatura de funcionamiento (°C)	-15 / +50	
Salida de accesorios	12 Vdc (1 A max)	
Actualización de firmware	USB Estándar / Micro SD	

La automatización **SL6** es extremadamente versátil y está disponible en las siguientes versiones:

- **ADVANCED** y **EMERGENCY** para hojas hasta 140 kg;
- **HEAVY** hasta 180 kg;
- **BIG** hasta 400 kg.

SL6 se puede utilizar también para realizar la automatización hermética.
Reúne todas las características de eficiencia y alto rendimiento de los automatismos **FACE** e incluye un potente cuadro de control con pantalla integrada, terminales configurables y una amplia gama de parámetros personalizables para adaptarse a las necesidades de cada cliente.

PUERTAS CORREDERAS SLT

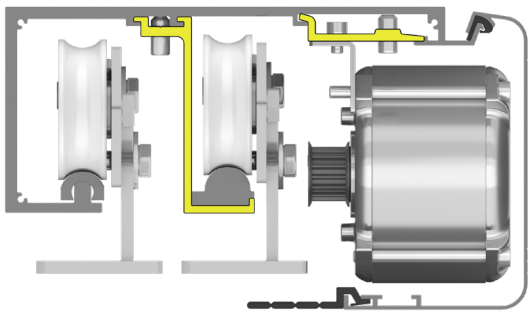

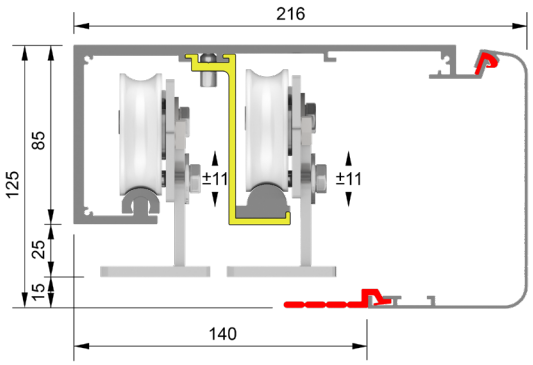

FÁCIL DE INSTALAR

El automatismo **SLT** es fácil de instalar y mantener gracias a su sistema de soporte patentado y al sistema de doble polea sincronizada.

APTO PARA RUTAS DE ESCAPE

El automatismo **SLT** con sistema redundante se puede utilizar también para las salidas de emergencia.

PARA INSTALACIONES CON ESPACIO LIMITADO

SLT es la mejor solución para instalaciones con espacio limitado, donde no es posible usar hojas grandes debido a restricciones de espacio.

	ADVANCED EMERGENCY
Dimensiones (mm):	125 x 216 x 6600
Alcance máximo (kg):	2 hojas: 2x100 4 hojas: 4x70
Velocidad máxima (m/s):	2 hojas: 0.8 4 hojas: 1.6
Clase de servicio	Funcionamiento continuo
Alimentación	100 - 240 V 50/60 Hz
Potencia nominal (W)	70
Stand-by (W)	10
Carga nominal (N)	150
Grado de protección	IP20
Temperatura de funcionamiento (°C)	-15 / +50
Salida de accesorios	12 Vdc (1 A max)
Actualización de firmware	USB Estándar / Micro SD

El automatismo telescópico **SLT** está disponible en la versión **ADVANCED** o **EMERGENCY** redundante y es la solución perfecta en caso de limitaciones de espacio.
La solución patentada **FACE** incluye un riel suspendido con soportes modulares que permite el acceso completo a las hojas interiores para su instalación y mantenimiento.
La sincronización y el ajuste de las hojas lentas y rápidas es extremadamente sencilla: basta con colocar ambas hojas en posición completamente abierta y luego ajustar los dos tornillos de la doble polea.
El motor brushless de accionamiento directo y el sistema de alimentación con tecnología switch garantizan el máximo nivel de eficiencia energética.

PUERTA HERMÉTICAS

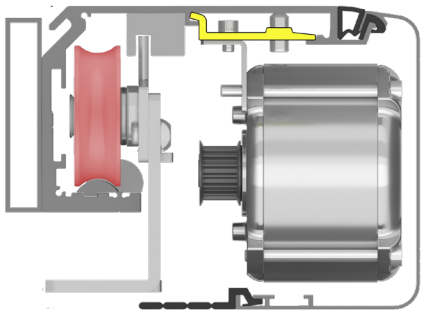

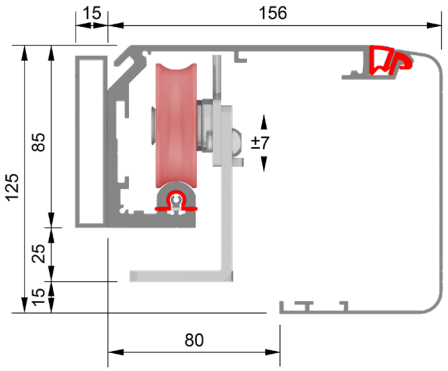

LIMPIEZA FÁCIL

La hoja está fabricada en acero inoxidable o laminado HPL con superficies extremadamente lisas, fáciles de limpiar y antibacterianas.

ALTO RENDIMIENTO

La hoja hermética garantiza un sellado perfecto y se encuentran disponibles informes de pruebas de fuga de aire.

SOLUCIONES A MEDIDA

Las hojas herméticas se pueden personalizar según las preferencias del cliente: incluyendo la manija, el tamaño y las dimensiones de la mirilla, el tipo y color del acabado exterior.

	ADVANCED - BIG
Dimensiones (mm):	125 x (10+156) x 6600
Alcance máximo (kg):	100 - 200
Velocidad máxima (m/s):	0.8
Clase de servicio	Funcionamiento intenso
Alimentación	100 - 240 V 50/60 Hz
Potencia nominal (W)	70
Stand-by (W)	10
Carga nominal (N)	150
Grado de protección	IP20
Temperatura de funcionamiento (°C)	-15 / +50
Salida de accesorios	12 Vdc (1 A max)
Actualización de firmware	USB Estándar / Micro SD

FACE ofrece un paquete completo para las puertas herméticas, que incluye el automatismo **SL6H**, la hoja y el marco. Un sistema de estanqueidad y un carril específico, que presionan la puerta contra la pared, minimizan la permeabilidad al aire.
Las hojas están disponibles en dos versiones con un espesor de 48 o 60 mm. El panel exterior puede ser de laminado HPL o de acero inoxidable AISI304 con acabado “scotchbrite”.
La hoja incluye una capa interna de poliéster expandido con propriedades ignífugas y, opcionalmente, una lámina de plomo para el blindaje de rayos X.
La hoja hermética se puede personalizar según las preferencias del cliente, incluyendo diferentes tipos de manillares, mirillas a medida y colores especiales para el panel HPL.

ENERGY SAVING · GEARBOX FREE · Brushless Motors 5 Year WARRANTY · PRODUCT 1 million cycles TESTED

TÜV International Certification THÜRINGEN TIC — Type tested EN 16005 • open and close safe — ID P-4112/19 — www.tuev-thueringen.de

ACCESSORIOS



SUPERCAPACITOR

El supercapacitor es un dispositivo patentado que garantiza la apertura de la puerta en caso de corte de energía, lo que hace innecesario el uso de una batería de plomo.
Además, el supercapacitor es un dispositivo ecológico, ya que tiene un impacto mucho menor en el medio ambiente: no contiene elementos químicos tóxicos ni metales pesados y su vida útil es siete veces mayor que la de una batería. El supercapacitor presenta muchas otras ventajas: no es sensible a la temperatura en términos de vida útil o carga, es más ligero, más fácil y económico de manejar, ya que no hay restricciones de envío, y no es necesario eliminarlo como residuo peligroso.

DISPOSITIVO DE FIJACIÓN DEL SENSOR

El sensor de fijación **FACE** es una solución patentada que permite fijar el sensor a un soporte de liberación magnética. Es simple e inteligente: el soporte esta enganchado al perfil trasero, lo que permite la apertura de la tapa y todas las operaciones de mantenimiento e instalación. Una vez finalizado el trabajo, el soporte se mueve a su posición y se mantiene en su lugar mediante los soportes magnéticos.
Las ventajas son las siguientes:

- El ajuste de los sensores se puede hacer en su posición de trabajo
- Ya no es necesario perforar la tapa
- Las actividades de mantenimiento son más rápidas y sencillas.





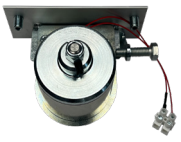

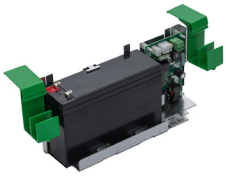

Los automatismos **FACE** se pueden complementar con todos los accesorios necesarios para satisfacer las solicitudes de los clientes, incluyendo, por ejemplo:

- Cerradura biestable: garantiza el bloqueo incluso en caso de corte de energía y se puede complementar con un micro interruptor de posición en el dispositivo de bloqueo y con un mecanismo de desbloqueo manual.
- Freno magnético es una cerradura intrínsecamente segura, ya que en caso de corte de energía la puerta se puede abrir manualmente.
- Un conjunto completo de sensores de apertura y seguridad.
- Baterías para asegurar la apertura de emergencia.
- Sensor de proximidad de apertura, “elbow switch” y luces de advertencia.
- Selector mecánico de llave y pulsador para la apertura de emergencia.

GAMA DE AUTOMATIZACIONES BATIENTES

AUTOMATISMOS PARA PUERTAS BATIENTES	PESO MÁXIMO	CLASE DE SERVICIO INTERMITENCIA	DIMENSIONES
SW2 LIGHT	1x200 kg	Funcionamiento continuo S3 = 100% PRODUCT 5 million cycles TESTED	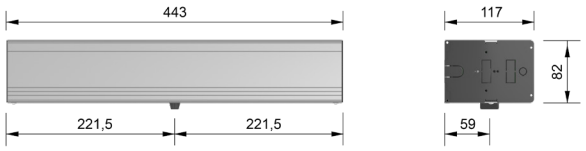
SW5 HEAVY	1x300 kg	Funcionamiento continuo S3 = 100% PRODUCT 5 million cycles TESTED	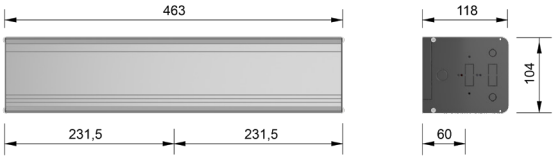
SW70S SPRING	1x300 kg	Funcionamiento continuo S3 = 100% PRODUCT 1 million cycles TESTED	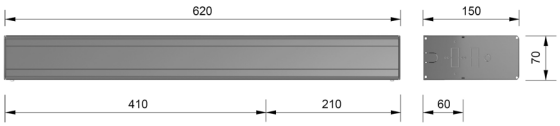

PUERTAS BATIENTES SW2



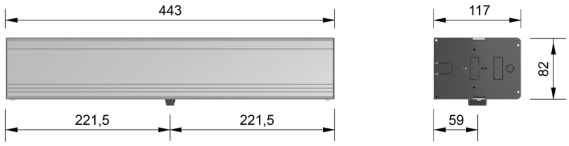

EFICIENTE

El motor brushless y el sistema de alimentación con tecnología switch hacen que el **SW2** sea muy eficiente. El motor brushless tiene una garantía de 5 años y el automatismo ha sido probada durante 5 millones de ciclos.

COMPACTO

Su diseño compacto hace que **SW2** Light sea adecuado para una variedad de instalaciones.

UN CONTROL POTENTE

El control incluye de serie una amplia gama de funciones, una pantalla integrada, terminales programables, un puerto USB y una interfaz de control remoto.

	SW2
Dimensiones (mm):	82 x 117 x 443
Alcance máximo (kg):	200 x 0,8 m
Temps de manœuvre (s):	2 - 6
Clase de servicio	Funcionamiento continuo
Alimentación	100 - 240 V 50/60 Hz
Potencia nominal (W)	40
Stand-by (W)	8
Carga nominal (N)	20
Grado de protección	IP20
Temperatura de funcionamiento (°C)	-15 / +50
Salida de accesorios	12 Vdc (1 A) 24 Vdc (0.5 A)
Actualización de firmware	USB Estándar / Micro SD

El **SW2** es el automatismo batiente más compacto de FACE y su diseño ofrece un resultado estético muy agradable.

El **SW2** es adecuado para muchos tipos de instalación y está disponible con tres tipos de brazo:

- Deslizante para tirar;
- Deslizante para empujar;
- Articulado para empujar.

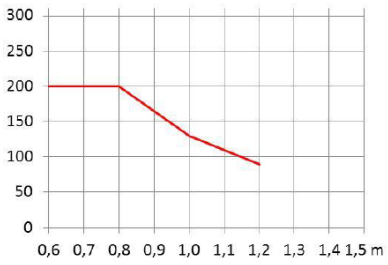

Los parámetros de funcionamiento se pueden configurar en modo “low energy” para todas las instalaciones que no incluyan sensores de seguridad.

PUERTA BATIENTE SW5



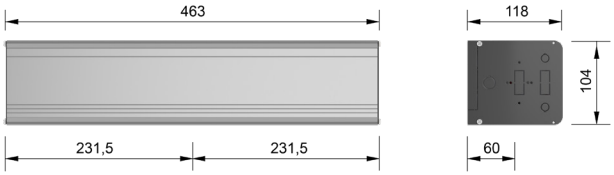

VERSÁTIL

El SW5 es extremadamente versátil y adecuado para todo tipo de instalaciones.

EFICIENTE

El motor brushless y la alimentación eléctrica con tecnología switch mode hacen que el **SW5** sea altamente eficiente. El motor brushless tiene una garantía de 5 años y el automatismo ha sido probado durante 5 millones de ciclos.

UN CONTROL POTENTE

El control incluye de serie una amplia gama de funciones nativas, un display integrado, terminales configurables, un puerto USB y una interfaz de control remoto.

	SW5
Dimensiones (mm):	104 x 118 x463
Alcance máximo (kg):	300 x 0.8 m
Velocidad máxima (m/s):	2 - 6
Clase de servicio	Funcionamiento continuo
Alimentación	100 - 240 V 50/60 Hz
Potencia nominal (W)	70
Stand-by (W)	8
Carga nominal (N)	40
Grado de protección	IP20
Temperatura de funcionamiento (°C)	-15 / 50
Salida de accesorios	12 Vdc (1 A) 24 Vdc (0.5 A)
Actualización de firmware	USB Estándar / Micro SD

El **SW5** es la versión Heavy para el automatismo de puertas batientes con apertura y cierre accionados por motor. Es extremadamente versátil y eficiente gracias a la regulación del motor. El **SW5** es adecuado para una amplia variedad de instalaciones y está disponible con tres tipos de brazo:

- Deslizante para tirar;
- Deslizante para empujar;
- Articulado para empujar.

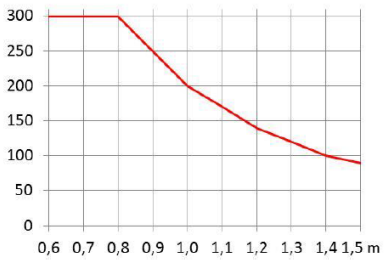

Los parámetros de funcionamiento se pueden configurar en modo “low energy” para todas las instalaciones que no incluyan sensores de seguridad.

PUERTA BATIENTE SW70S



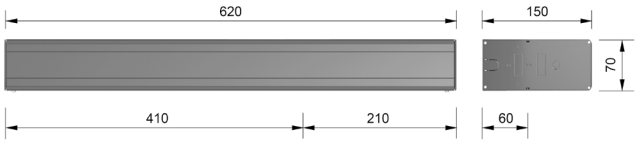

La automatización SW70S para puertas batientes de hasta 300 kg está equipada con un resorte que garantiza el cierre incluso en caso de corte de energía. Su diseño delgado, con una altura reducida de solo 70 mm, permite una instalación fácil incluso en espacios reducidos.
El sistema ofrece un movimiento armonioso y controlado, permitiendo ángulos de apertura de hasta 170°.
La distintiva combinación del motorreductor brushless minimiza la necesidad de mantenimiento, el ruido y el desgaste.

SILENCIO

El mecanismo presenta una reducción de engranajes simplificada, una mayor fluidez y materiales optimizados para una mejor acústica.

COMPACTO

Un solo muelle con sistema integrado garantiza el golpe final/bloqueo. Su diseño delgado facilita la instalación en espacios reducidos. Incorpora un motor brushless B9115 más compacto, con brazos deslizantes SW70SA y articulados SW70AA rediseñados.

FÁCIL DE USAR

Un sistema de precarga simplificado para el muelle de cierre. La unidad de control CB20 cuenta con una interfaz intuitiva, joystick y pantalla LCD de 1,8" para una navegación fácil. La PCBA está protegida por una cubierta de plástico.

	SW70S
Dimensiones (mm):	70 x 150 x 620
Alcance máximo (kg):	300 kg x 0.8 m 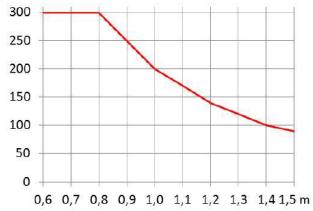
Velocidad máxima (m/s):	2 - 6
Clase de servicio	continuo
Alimentación	100 - 240 V 50/60 Hz
Potencia nominal (W)	70
Stand-by (W)	0,5
Carga nominal (N)	40
Grado de protección	IP20
Temperatura de funcionamiento (°C)	-15 / 50
Salida de accesorios	12 Vdc (1 A max) 24 Vdc (1 A max)
Ajustes	Joystick
Actualización de firmware	Standard USB

Norma de referencia	Especificaciones
EN16005 Ref. document: P-4135/25	• Apertura y cierre seguros • Baja energía • Apta para vías de evacuación
EN1634-1 Ref document: 551674	Prestación de la hoja: hasta 120 min Configuración de la hoja: • Simple • Doble hoja Brazos aprobados: • Deslizante para tirar (SW70SA) • Articulado para empujar (SW70AA)

SELECTOR DE FUNCIONES



	FSD5	FSD6
Dimensiones (mm):	43 x 143 x 17	42 x 140 x 15
Selección de función	Apertura de puerta, cierre de puerta, operación parcial automática, operación bidireccional, operación unidireccional	
Modo de protección	Logo badge FACE MOBILE	Logo Código numérico
Interfaz	Bluetooth NFC	na
Aplicación compatibilidad	FACE MOBILE APP	na

FACIL DE USAR E INTUITIVO

Todas las funciones principales se pueden activar con un solo toque en el icono.

ABIERTO A COMUNICAR

La interfaz Bluetooth y NFC integradas hacen del **FSD5** un selector inteligente que puede comunicarse con cualquier teléfono móvil.

SEGURO

El selector se puede proteger para que personas no autorizadas no puedan utilizarlo y también puede utilizarse en puertas de rutas de escape.



Los selectores **FDS5** y **FSD6** están diseñados para brindar un control total del automatismo.
Su tamaño compacto los hace adecuados para su instalación en marcos finos o montantes.

FSD5 está disponible de serie en verde aguamarina.
FSD6 está disponible en cuatro colores diferentes.
También es posible solicitar colores personalizados y diseños exclusivos de logotipos.

FACE MOBILE APP





ELEGANTE

Todos los parámetros del automatismo se pueden configurar y modificar sin siquiera abrir la tapa.

SIEMPRE CONECTADO

El archivo con toda la información del diagnóstico se puede descargar y compartir fácilmente en cuestión de segundos.

ACCESO SIN LLAVE

Face mobile permite al usuario final abrir la puerta a través de su teléfono móvil, sin necesidad de tarjeta ni llaves mecánicas.

Bluetooth NFC

Download from Google Play

Download on the App Store

FACE MOBILE APP nace para simplificar el trabajo de los **INSTALADORES** y aportar más valor a cada automatización: al desbloquear el área de Instalador mediante un código de licencia, se puede programar todo sin abrir la carcasa. Las configuraciones se descargan, se comparten y se cargan en otro automatismo con pocos toques.
El diagnóstico es completo: número de ciclos, eventos, alarmas.

FACE MOBILE APP también está pensada para el **CLIENTE FINAL:** el smartphone se convierte en un selector virtual. En caso de que se requiera asistencia, es posible realizar una captura de pantalla que muestre el historial de errores registrado por nuestro operador. Más sencillez, más seguridad, más tiempo ganado.

MARCO PARA CORREDERA SF30

El **SF30** es el sistema de perfilería propio de **FACE** diseñado para realizar toda la gama de puertas correderas automáticas. Esta serie de perfiles cumple con los requisitos de seguridad de la norma europea EN16005.
El sistema **SF30** incluye sólo dos perfiles: uno vertical y otro horizontal, ambos con un espesor de 30 mm. Estos perfiles pueden alojar dos tipos de vidrios: vidrio de seguridad de 8 a 10 mm y vidrio térmico de 20 a 22 mm.
FACE proporciona un soporte completo a sus clientes suministrando una lista completa de elementos necesarios para ensamblar una puerta específica. Esto incluye las medidas de corte para perfiles de aluminio, juntas y una la lista de los posibles tipos de vidrios juntos con sus dimensiones y peso.

FACIL DE MONTAR

El sistema está compuesto únicamente por dos tipos de perfiles, uno vertical y otro horizontal, lo que facilita al máximo el proceso de montaje.



FLEXIBLE Y VERSATIL

Los perfiles **SF30**, con un espesor de 30 mm, son ideales para puertas automáticas correderas y telescópicas, ya que están diseñados para alojar dos tipos de cristales:

- Vidrio de seguridad de 8 a 10 mm de espesor;
- Vidrio térmico de 20 a 22 mm de espesor.

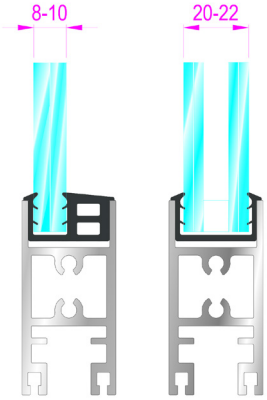

ROBUSTO

Certificados según EN16005 por el TÜV THURINGEN alemán, los perfiles **SL30** son robustos y resistentes.

Puertas correderas automáticas

Type tested
DIN EN 16005, DIN 18650-1/2
• open and close safe
ID P-4070/15

Puertas correderas automáticas para salidas de emergencia

Type tested
DIN EN 16005, DIN 18650-1/2, AutSchR
• escape route safe
• open and close safe
ID P-4071/15

Puertas automáticas telescópicas

Type tested
DIN EN 16005, DIN 18650-1/2
• open and close safe
ID P-4081/16

Puertas automáticas telescópicas para salidas de emergencia

Type tested
DIN EN 16005, DIN 18650-1/2, AutSchR
• escape route safe
• open and close safe
ID P-4082/16

PERFILES PARA PUERTAS AUTOMÁTICAS CORREDERAS SF30 - DIBUJOS VERTICALES

Puerta automática de 2 hojas correderas

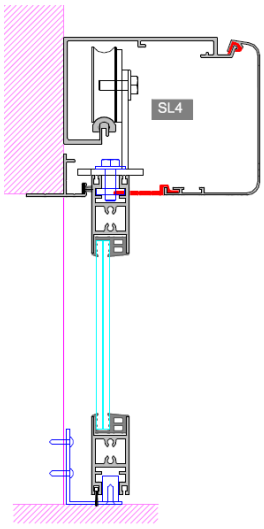

Puerta automática de 2 hojas correderas + 2 paredes laterales

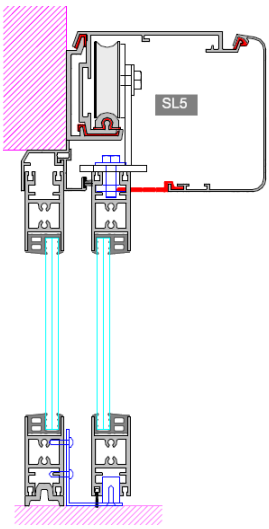

Puerta automática telescópica de 4 hojas correderas

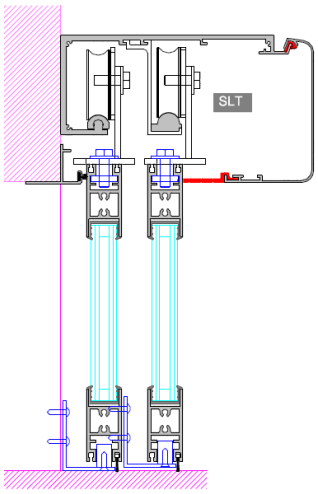

Puerta automática telescópica de 4 hojas correderas + 2 paredes laterales

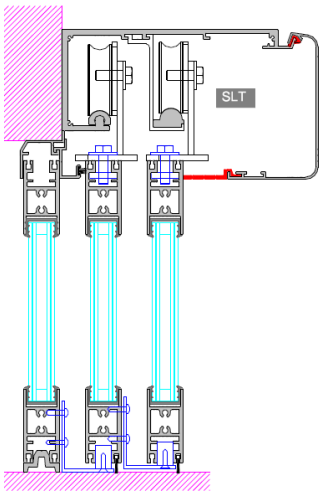

PUERTAS CORREDERAS AUTOMÁTICAS SF30 - DIBUJOS HORIZONTALES

Puerta automática de 2 hojas correderas

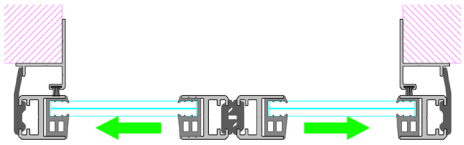

Puerta automática de 2 hojas correderas + 2 paredes laterales

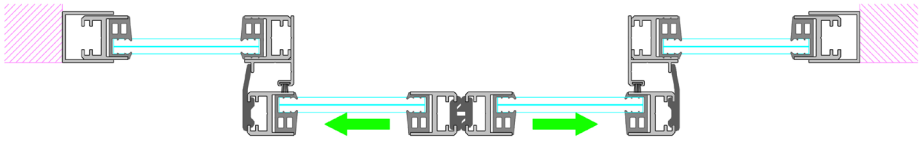

Puerta automática telescópica de 4 hojas correderas

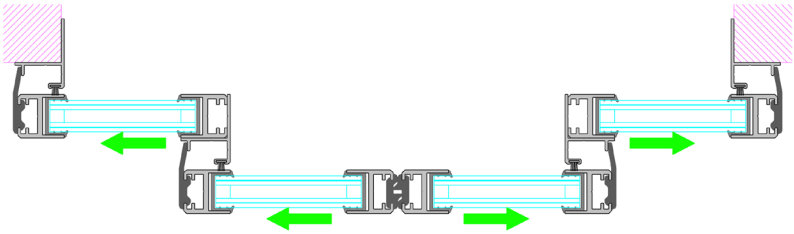

Puerta automática telescópica de 4 hojas correderas + 2 paredes laterales

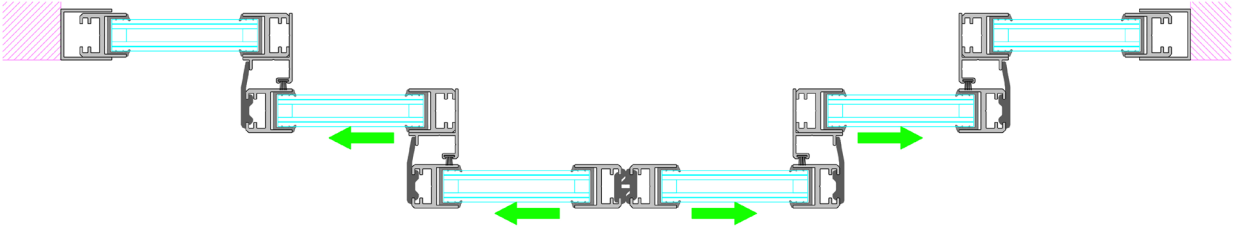

INNOVATE TO SIMPLIFY
RESPECTING THE PLANET

Todos los documentos técnicos y comerciales están disponibles en el área de DOWNLOAD del sitio web www.facespa.it.

PRODUCTOS DOWNLOAD FACE Automatic Doors PREMIOS CONTACTOS



PRODUCTOS LOS ENCUENTRAS EN:

COMERCIAL DIPEL

+56 2 24035858
www.dipel.cl
Av. Grecia #2170, Ñuñoa
ventas@dipel.cl

SYSTEM CERTIFICATION ISO 9001 SGS

Associata a ASSINDUSTRIA VENETOCENTRO IMPRENDITORI PADOVA TREVISO

Siga con nosotros:

PEFC™