TECNOLOGÍA ECOSECURO

FICHA TÉCNICA LUXOBAT

El sistema automatizado para puertas batientes consta de un accionamiento electromecánico que mueve las hojas de la puerta mediante un tornillo sinfín. El accionamiento está equipado con interruptores de fin de carrera de apertura y cierre. El accionamiento Carin es irreversible y se bloquea mecánicamente cuando el motor no está en funcionamiento, por lo que no es necesario instalar un cerrojo.



Descripción por partes.

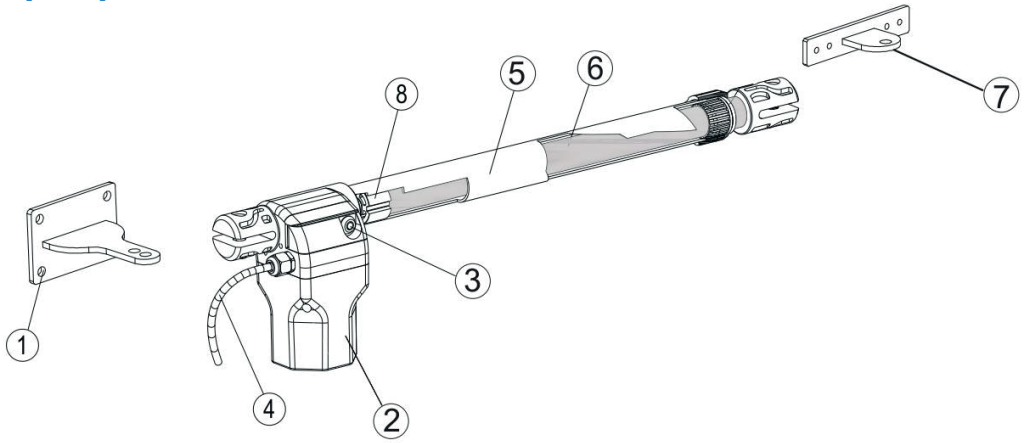

1) Soporte trasero
2) Cuerpo principal del motorreductor
3) Dispositivo de liberación de emergencia
4) Cable de alimentación
5) Brazo exterior
6) Brazo interior
7) Soporte delantero
8) Tuerca de cobre

TECNOLOGÍA
ECOSECURO

Dimensiones

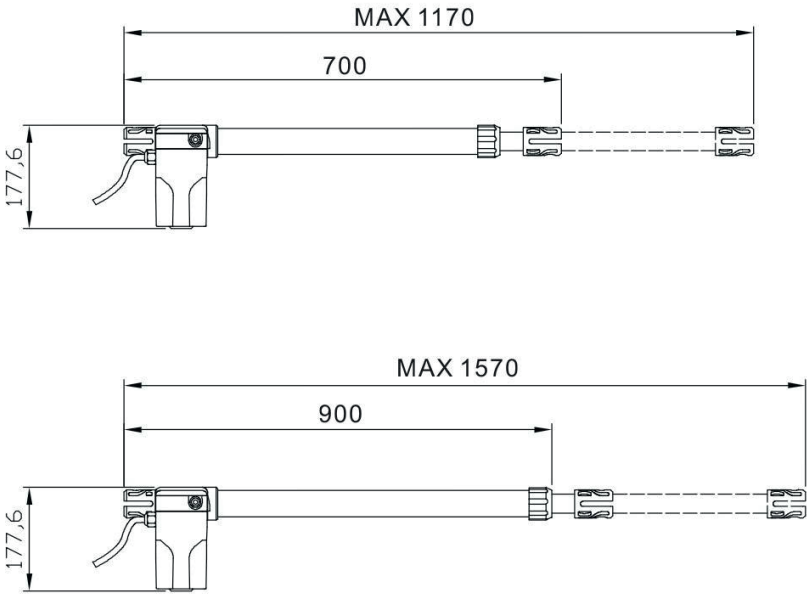

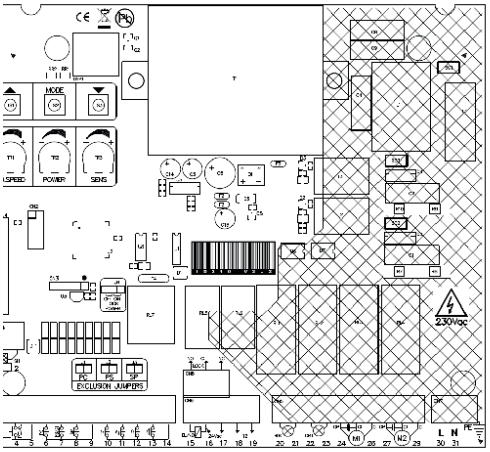

Características técnicas

Ítem	
Fuente de alimentación	230 VAC/50Hz
Motor eléctrico	230V
Potencia absorbida	320W
Corriente	1.5A
Velocidad del motor	1800 RPM
Emouje	2800N
Recorrido	400mm | 600 mm
Clase de protección	IP45
Temperatura	-20°C~50°C